KESKIKIINNIKE Ø 30 MM PUTKELLE – N 1448

KIINNITTIMET

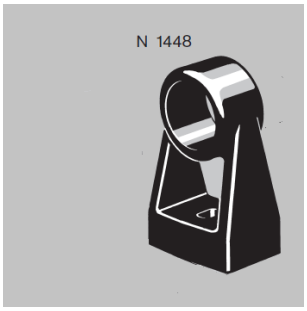
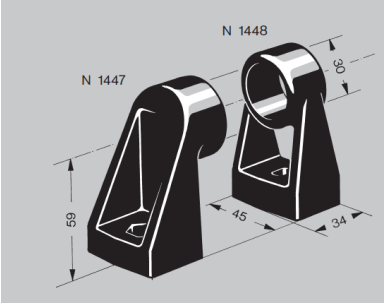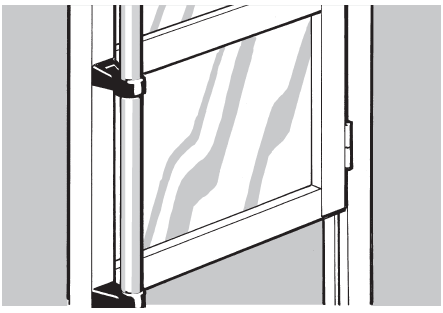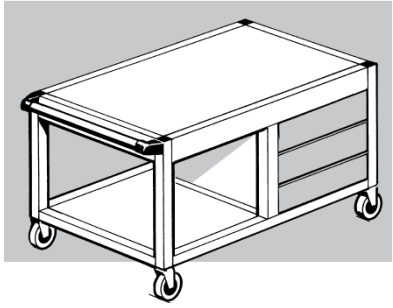
Kuvaus:	Keskikiinnike erikoisvalmisteisille vetimille 30 mm pyöröputkesta N 0511
Sisältää:	Ruuvit ja mutterit
Materiaali:	Kuituvahvistettu PA, musta